NTC 817216

PREGADOR MANUAL DE COBERTURA PARA LINHA VIVA

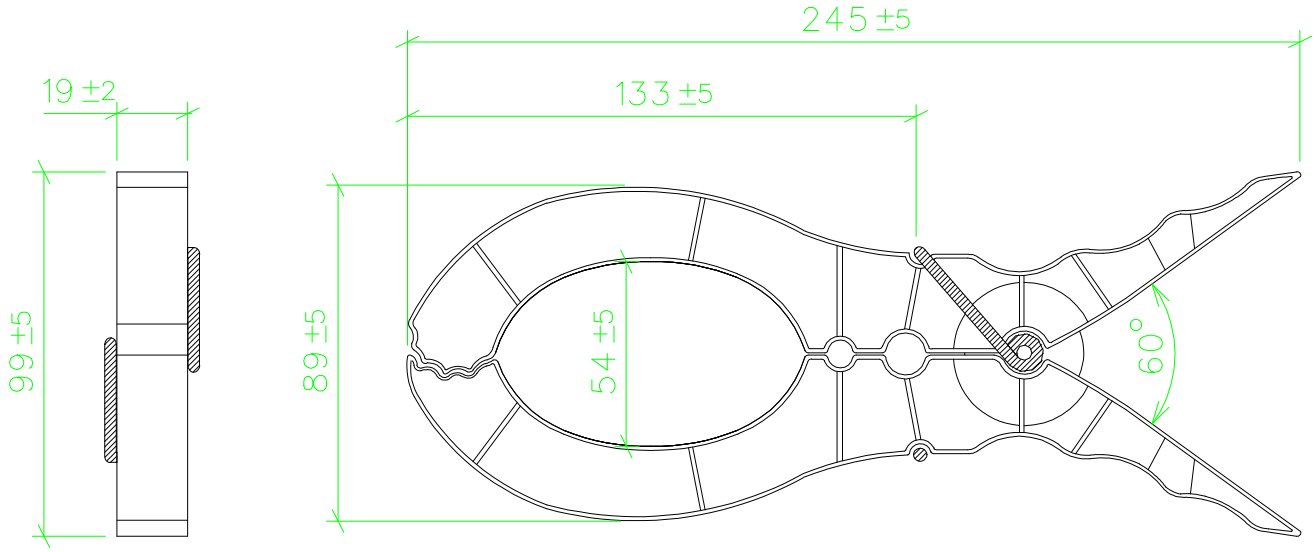

VISTA FRONTAL VISTA LATERAL

FIGURA 1 – PREGADOR MANUAL DE COBERTURA

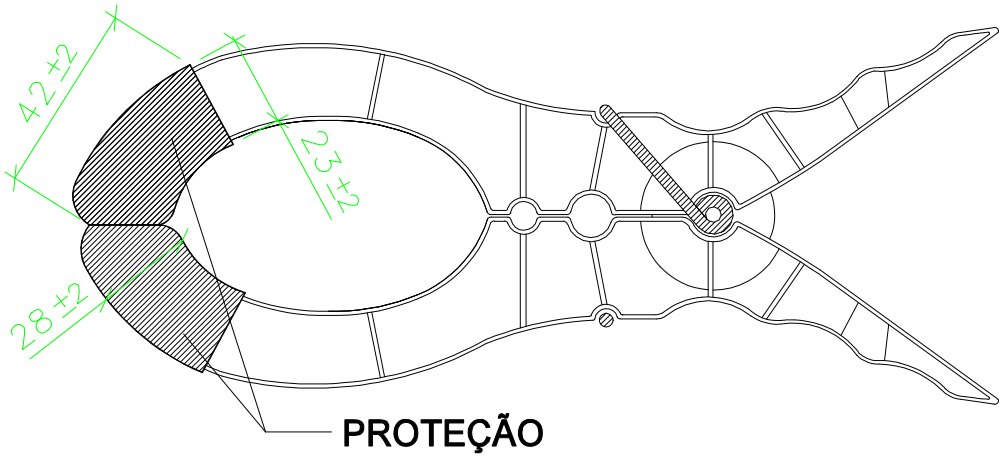

FIGURA 2 – PREGADOR MANUAL DE COBERTURA C/ PROTEÇÂO

OBS.: Medidas em milímetros.

TABELA

PREGADOR MANUAL DE COBERTURA PARA LINHA VIVA

NTC	CÓDIGO COPEL
817216	15019211
1	2

1. OBJETIVO

Esta NTC padroniza as dimensões e estabelece as condições gerais mínimas exigíveis para o Pregador Manual de Cobertura para uso em Linha Viva.

2. NORMAS E/OU DOCUMENTOS COMPLEMENTARES

Conforme as NBRs 5389/81, 5426/85, 5405/83, 6936/81, 9512/86, 10296/88, 10299/88, EB/2173/91, ASTM G26, ASTM D150, ASTM D149 ou outras normas que assegurem igual ou superior qualidade.

3. DEFINIÇÕES

Conforme as normas citadas no item 2 desta NTC.

4. CONDIÇÕES GERAIS

4.1 Identificação

Cada Pregador Manual de Cobertura p/ Linha Viva deve ser adequadamente identificado, no próprio corpo, de modo legível e indelével, no mínimo com:

- marca ou nome do fabricante;
- mês/ano de fabricação.

4.3 Condições de utilização:

Os Pregadores Manuais de Cobertura p/ Linha Viva objeto desta padronização são utilizados para prender os lençóis e coberturas quando estas são colocadas sobre o equipamento a ser isolado, em trabalhos de Linha Viva em Redes de Distribuição e Subestações.

4.4 Acabamento:

Os Pregadores Manuais de Cobertura p/ Linha Viva não devem apresentar fissuras, rebarbas, asperezas, estrias ou inclusões de materiais estranhos que comprometam o seu desempenho.

5. CONDIÇÕES ESPECÍFICAS

5.1 Material:

5.1.1 Do Pregador: Polietileno de alta densidade ou polipropileno, resistente ao intemperismo e ao trilhamento elétrico.

5.1.2 Do Protetor: A borracha ou composto de borracha a base de Neoprene deve ser de alta qualidade, isentas de materiais recuperados ou sobras (recicladas).

5.2 Características técnicas

5.2.1 Características Dimensionais: Os Pregadores Manuais de Cobertura p/ Linha Viva devem atender aos tamanhos indicados nas figuras 1 e 2 respectivamente e serem entregues conforme como Figura 2.

5.2.2 Características elétricas: As amostras de Material no formato de placas planas, devem ser correspondentes a matéria prima utilizada p/ a fabricação do Pregador.

5.3 Embalagem e acondicionamento:

Consultar a COPEL.

6. INSPEÇÃO

Os ensaios e métodos de ensaios, amostragem e critérios de aceitação ou rejeição devem estar de acordo com as normas e/ou documentos complementares citados no item 2.

Ensaios:

a) Inspeção visual;
b) Verificação dimensional;
c) Ensaio de calor úmido;
d) Tomografia p/ detecção de bolhas;
e) Resistência ao trilhamento em amostras planas;
f) Rigidez dielétrica em amostras planas.

7. GARANTIA

O fabricante ou fornecedor deverá repor sem ônus para a COPEL, os Pregadores Manuais de Cobertura p/ Linha Viva que não mantiverem as características constantes nesta NTC, desde que armazenados em local seco, ventilado e longe de fonte de calor por um período de 12 (doze) meses.

8. APROVAÇÃO

Para fornecimento à COPEL os Pregadores Manuais de Cobertura para Linha Viva devem ter amostra aprovada no SEE/DPRD/VNOT (SETOR DE NORMALIZAÇÃO TECNICA) por ocasião da licitação, independente de fornecimentos anteriores.